OBJEDNATEL :

KRÁLOVÉHRADECKÝ KRAJ,
PIVOVARSKÉ NÁMĚSTÍ 1245
500 03 HRADEC KRÁLOVÉ

KRÁLOVÉHRADECKÝ KRAJ

VEDOUCÍ PROJEKTANT	ING. ONDŘEJ FABIÁN	
ZODP. PROJEKTANT	ING. ONDŘEJ FABIÁN	
VYPRACOVAL	ING. MARTIN ŘEZÁČ	
KONTROLOVAL	ING. ONDŘEJ FABIÁN	

KRAJ : KRÁLOVÉHRADECKÝ

STAV. ÚŘAD : JIČÍN

KANIA, a.s. Špálova 80/9, 702 00 Ostrava - Přívoz
tel : 596 243 487
e-mail : info@kania-ostrava.cz

NÁZEV AKCE :

NOVOSTAVBA PAVILONU "A"

(STAVEBNÍ ÚPRAVY Č.P. 511 PRO LABORATOŘE A ONKOLOGII
OBLASTNÍ NEMOCNICE JIČÍN A.S.)

STUPEŇ	DPS
DATUM	04/2017
FORMÁT/POČET STR.	A4/11
MĚŘÍTKO	
ARCHIVNÍ ČÍSLO	

NÁZEV OBJEKTU : PAVILON A

ČÁST : ARCHITEKTONICKO-STAVEBNÍ ŘEŠENÍ

Č. ZAK.	15033	ČÍSLO SOUPRAVY	
SOUBOR	DWG		

NÁZEV PŘÍLOHY :

SPECIFIKACE VNITŘNÍCH PROSKLENÝCH STĚN

Č. PŘÍLOHY :

15033-DPS-D.1.1-SO 01-21

OBECNÉ POŽADAVKY NA VNITŘNÍ PROSKLENÉ STĚNY:

Hloubka profilu interiérových stěn ~ 50 mm (může se lišit dle dodavatele).

Pohledová šířka profilů ~ 50 mm (může se lišit dle dodavatele).

Ve výšce podhledu širší profil ~ 100 mm, viditelná část profilu pod podhledem stejná jako pohledová šířka ostatních profilů ~ 50 mm, viz detail ve výpise.

Prosklené části stěn do výšky ~ 2100 mm zaskleny bezpečnostním sklem.

U některých stěn požadavek na zvýšenou zvukovou neprůzvučnost - řešeno izolačním dvojsklem.

Barva všech vnitřních stěn RAL 7047 - bude vyvzorkováno a odsouhlaseno investorem

Prosklené dveře stěny, jejichž zasklení zasahuje níže než 800 mm nad podlahou, musí být ve výšce 800 až 1000 mm a zároveň ve výšce 1400 až 1600 mm kontrastně označeny oproti pozadí; zejména musí mít výrazný pruh šířky nejméně 50 mm nebo pruh ze značek o průměru nejméně 50 mm vzdálenými od sebe nejvíce 150 mm, jasně viditelnými oproti pozadí. - řešeno kontrastními čtverci o hraně min 50 mm s mezerou 50 mm v dané výšce.

U stěn jejichž součástí jsou automatické posuvné dveře použít vhodný profil nad dveřmi pro instalaci pohonu. Kabeláž od pohonu a k pohonu vést profily. Popřípadě projednat a odsouhlasit řešení s dodavatelem prosklených hliníkových stěn.

Uvažované požadavky pohonu na napájení:

napájení:	230 V / 50 Hz
jištění:	každé dveře samostatným jističem 6 A
příkon:	maximální 240 W, klidový 10 W

U stěn s požární odolností provést značení požární odolnosti přímo na každém jednotlivém výrobku (tj. na dveřích, rámech a sklech) v místech, která jsou pro kontrolu přístupná i po zabudování výrobků ve stavbě.
Značení musí být viditelné, trvale čitelné a nesmazatelné po celou dobu stanovené nebo obvyklé životnosti těchto výrobků.

Použité materiály výrobků zástěn musí být odolné vůči dezinfekčním a čistícím prostředkům ve zdravotnictví.

Veškeré výrobky budou dodány včetně kotvícího materiálu. Zabudování výrobků a připojovací spáry budou řešeny dle platných předpisů a ČSN norem.

TENTO VÝPIS NENAHRAZUJE VÝROBNÍ DOKUMENTACI! PŘED VÝROBOU ZAMĚŘIT SKUTEČNÉ ROZMĚRY VÝROBKU PŘÍMO NA STAVBĚ.

PŘED VÝROBOU VYPRACOVAT A PŘEDLOŽIT VÝROBNÍ DOKUMENTACI.

DODAVATEL JE POVINEN SEZNÁMIT SE S CELOU DOKUMENTACÍ OBJEKTU, ZEJMÉNA S TĚMI ČÁSTMI PROJEKTU TÝKAJÍCÍ SE JÍM DODÁVANÝCH VÝROBKŮ A KOORDINOVAT SVOJÍ ČINNOST SE STAVBOU.

OZN.	Schéma	Popis	Materiál	Funkce	ROZMĚRY Šířka (mm)	ROZMĚRY Výška (mm)	Kování dveří	Požární odolnost	L/P	Počet (ks)	Podlaží
SESTAVA S1			Hliník	Vnitřní	5200	3700	odchodové tlačítko z A.4.34, oboustranný radar	/	P	1	4. NP

POHLED

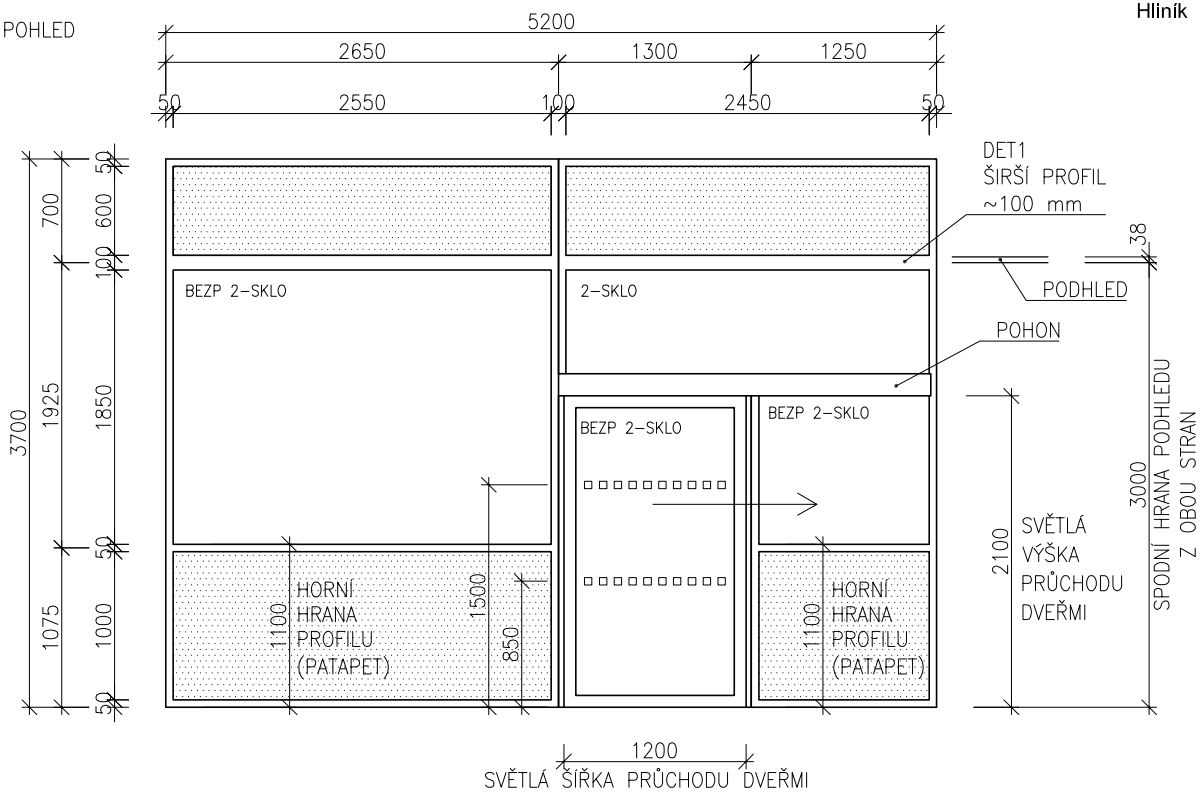

Popis: Automatické posuvné, jednokřídlé dveře, Interiérové provedení, bez požární odolnosti, bez prahu, v sestavě s fixní stěnou
Materiál: hliníkové profily bez přerušeného tepelného mostu, ze slitiny AlMgSi 0,5
Výplň: bezpečnostní izolační 2-sklo, izolační 2-sklo, plná akustická AL výplň
Barva: profily dveří a pohonu: RAL 7047, barva plné výplně: RAL 7047

Technická vybavenost dveří a specifikace provozu
- automatický elektrický pohon výšky max. 140 mm, hloubky max. 170 mm
- Nouzové tlačítko otevření dveří elektronické (na stěně hříbkovým spínačem, který se nezaaretuje)
- Digitální ovládací panel pro volbu provozních režimů – otevřeno, zamčeno, automatický režim zimní a letní, jednosměrný provoz, rychlost otvírání, rozsah otvírání atd. - umístěný na pohonu
- Mechanický klíčový přepínač režimů – umístěný na pohonu (režimy smí přepínat pouze správce)
- Vlastní dobíjecí záložní zdroj s 250 otevíracích cyklů po výpadku napětí

PLNÁ AL VÝPLŇ

PŮDORYS

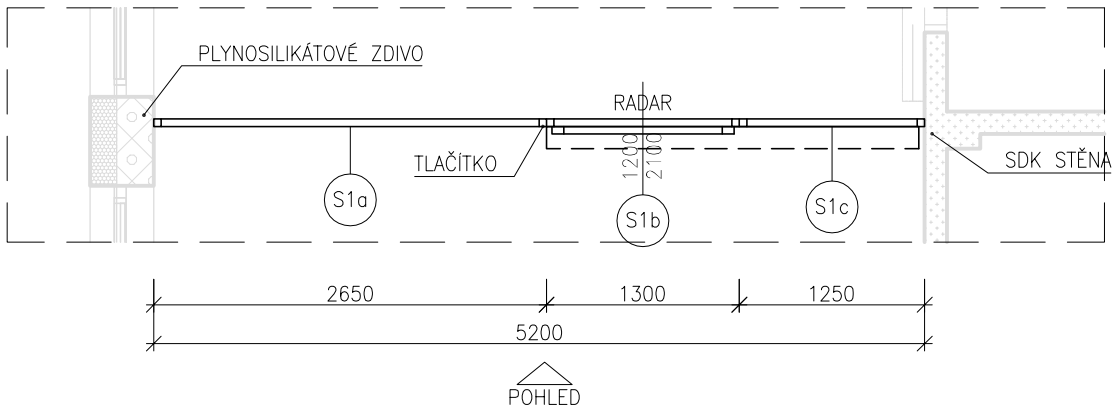

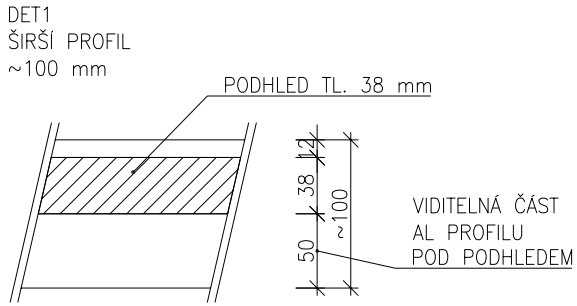

Ve výšce podhledu širší profil ~100 mm, viditelná část rámu pod podhledem 50 mm (stejná viditelná šířka profilu jako u zdiva a podlahy)

SPECIFIKACE VNITŘNÍCH PROSKLENÝCH STĚN

NOVOSTAVBA PAVILONU "A"
SO 01

ZAK. ČÍSLO 15033

OZN.	Schéma	Popis	Materiál	Funkce	ROZMĚRY Šířka (mm)	ROZMĚRY Výška (mm)	Kování dveří	Požární odolnost	L/P	Počet (ks)	Podlaží
SESTAVA S2			Hliník	Vnitřní	1650	3610	odchodové tlačítko z A.4.34, čtečka čipový z A.1.04 oboustranný radar	EI30 DP1-S-C	P	1	1. NP

POHLED

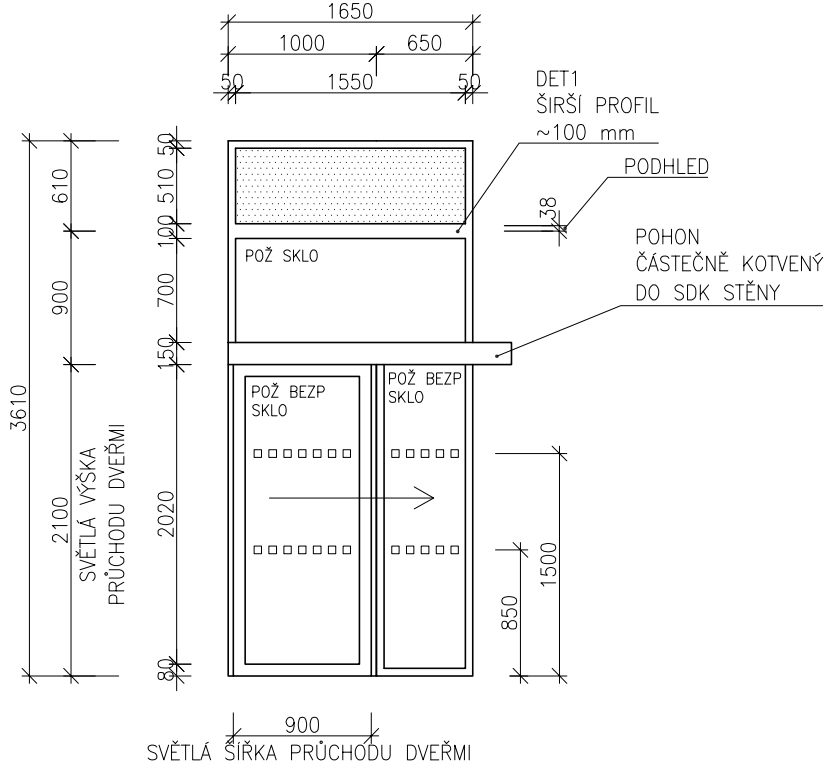

Popis: Automatické posuvné, jednokřídlé dveře, interiérové provedení, s požární odolností, bez prahu, v sestavě s fixní stěnou
Materiál: hliníkové profily bez přerušeného tepelného mostu, ze slitiny AlMgSi 0,5
Výplň: bezpečnostní protipožární sklo, protipožární sklo, plná protipožární AL výplň
Barva: profily dveří a pohonu: RAL 7047, barva plné výplně: RAL 7047

Technická vybavenost dveří a specifikace provozu
- automatický elektrický pohon výšky max. 140 mm, hloubky max. 170 mm
- Nouzové tlačítko otevření dveří elektronické (na stěně hříbkovým spínačem, který se nezaaretuje)
- Digitální ovládací panel pro volbu provozních režimů – otevřeno, zamčeno, automatický režim zimní a letní, jednosměrný provoz, rychlost otvírání, rozsah otvírání atd. - umístěný na pohonu
- Mechanický klíčový přepínač režimů – umístěný na pohonu (režimy smí přepínat pouze správce)
- Vlastní dobíjecí záložní zdroj s 250 otevíracích cyklů po výpadku napětí

PLNÁ AL VÝPLŇ

PŮDORYS

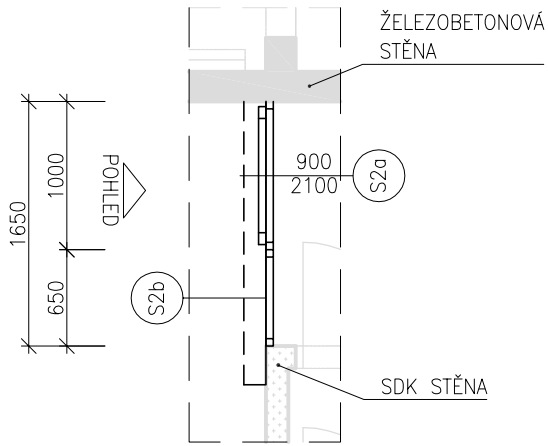

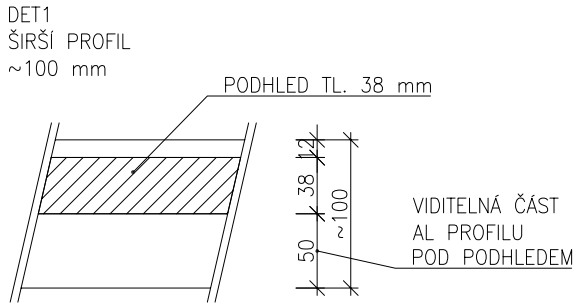

Ve výšce podhledu širší profil ~100 mm, viditelná část rámu pod podhledem 50 mm (stejná viditelná šířka profilu jako u zdiva a podlahy)

SPECIFIKACE VNITŘNÍCH PROSKLENÝCH STĚN	NOVOSTAVBA PAVILONU "A" SO 01	ZAK. ČÍSLO 15033	STRANA 3/11

OZN.	Schéma	Popis	Materiál	Funkce	ROZMĚRY Šířka (mm)	ROZMĚRY Výška (mm)	Kování dveří	Požární odolnost	L/P	Počet (ks)	Podlaží
SESTAVA S3											

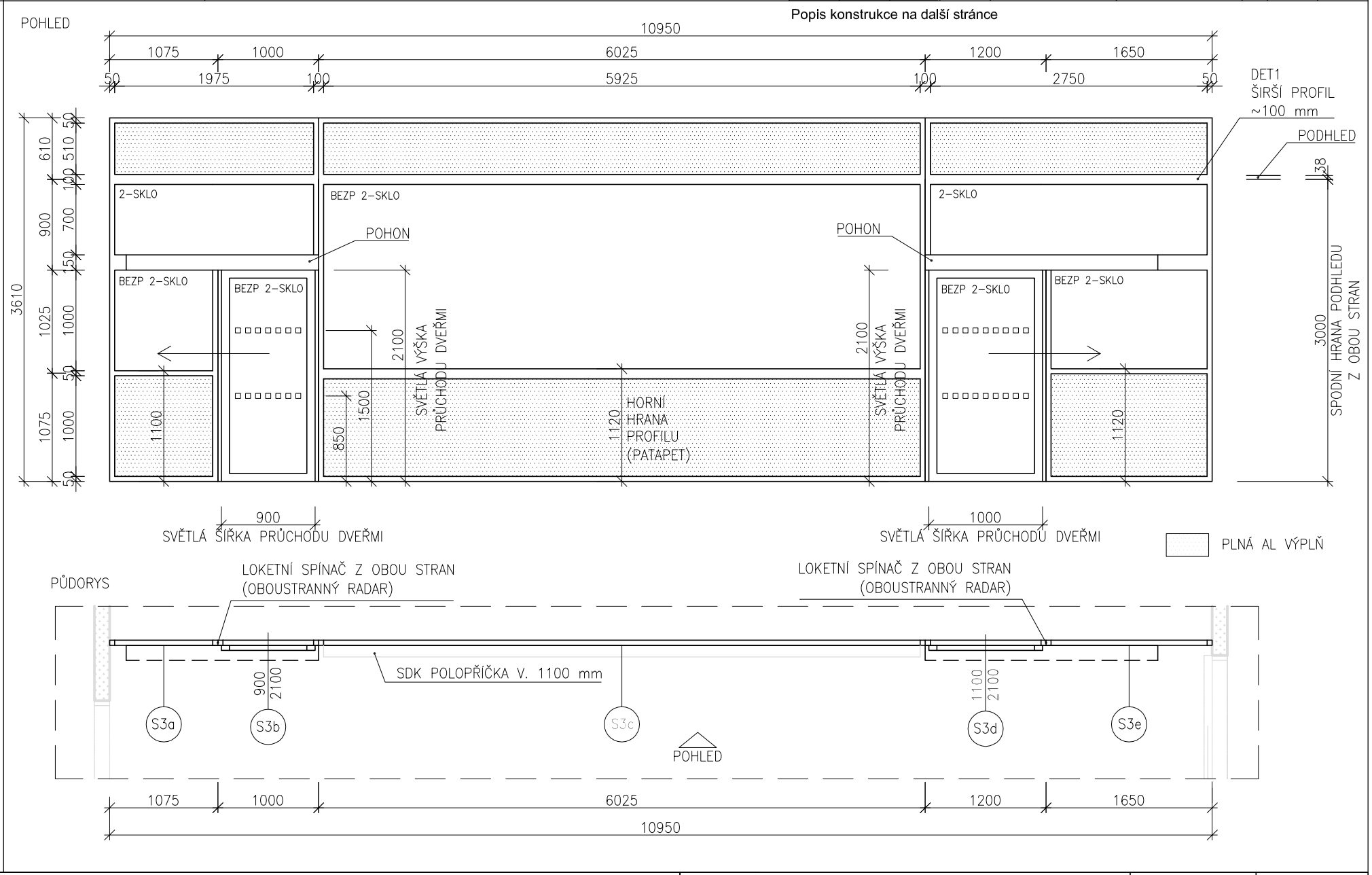

SPECIFIKACE VNITŘNÍCH PROSKLENÝCH STĚN	NOVOSTAVBA PAVILONU "A" SO 01	ZAK. ČÍSLO 15033	STRANA 4/11

OZN.	Schéma	Popis	Materiál	Funkce	ROZMĚRY Šířka (mm)	ROZMĚRY Výška (mm)	Kování dveří	Požární odolnost	L/P	Počet (ks)	Podlaží
SESTAVA S3			Hliník	Vnitřní	10950	3610	loketní spínač z obou stran, oboustranný radar	/	/	1	2. NP

Popis: Automatické posuvné, jednokřídlé dveře, Interiérové provedení, bez požární odolnosti, bez prahu, v sestavě s fixní stěnou
Materiál: hliníkové profily bez přerušeného tepelného mostu, ze slitiny AlMgSi 0,5
Výplň: bezpečnostní 2-sklo, 2-sklo, plná akustická AL výplň
Barva: profily dveří a pohonu: RAL 7047, barva plné výplně: RAL 7047

Technická vybavenost dveří a specifikace provozu
- automatický elektrický pohon výšky max. 140 mm, hloubky max. 170 mm
- Nouzové tlačítko otevření dveří elektronické (na stěně hříbkovým spínačem, který se nezaaretuje)
- Digitální ovládací panel pro volbu provozních režimů – otevřeno, zamčeno, automatický režim zimní a letní, jednosměrný provoz, rychlost otvírání, rozsah otvírání atd. - umístěný na pohonu
- Mechanický klíčový přepínač režimů – umístěný na pohonu (režimy smí přepínat pouze správce)
- Vlastní dobíjecí záložní zdroj s 250 otevíracích cyklů po výpadku napětí

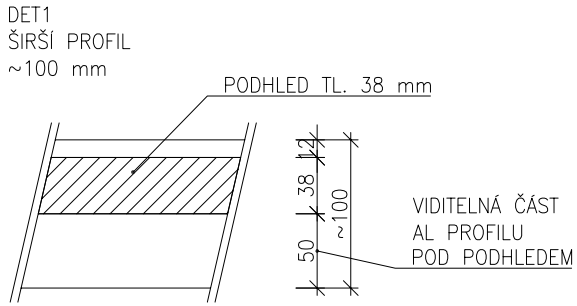

Ve výšce podhledu širší profil ~100 mm, viditelná část rámu pod podhledem 50 mm (stejná viditelná šířka profilu jako u zdiva a podlahy)

OZN.	Schéma	Popis	Materiál	Funkce	ROZMĚRY Šířka (mm)	ROZMĚRY Výška (mm)	Kování dveří	Požární odolnost	L/P	Počet (ks)	Podlaží
SESTAVA S4			Hliník	Vnitřní	4950	3610	oboustranný radar	/	L	1	2. NP

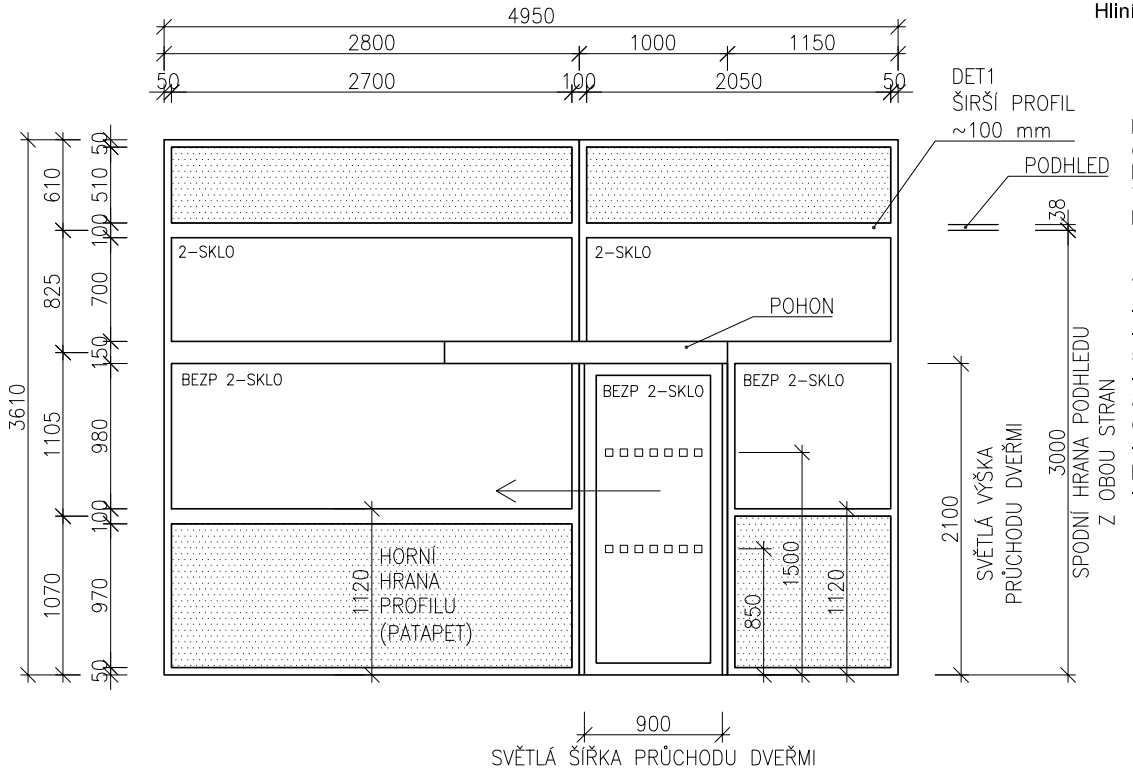

Popis: Automatické posuvné, jednokřídlé dveře, Interiérové provedení, bez požární odolnosti, bez prahu, v sestavě s fixní stěnou
Materiál: hliníkové profily bez přerušeného tepelného mostu, ze slitiny AlMgSi 0,5
Výplň: bezpečnostní 2-sklo, 2-sklo, plná akustická AL výplň
Barva: profily dveří a pohonu: RAL 7047, barva plné výplně: RAL 7047

Technická vybavenost dveří a specifikace provozu
- automatický elektrický pohon výšky max. 140 mm, hloubky max. 170 mm
- Nouzové tlačítko otevření dveří elektronické (na stěně hříbkovým spínačem, který se nezaaretuje)
- Digitální ovládací panel pro volbu provozních režimů – otevřeno, zamčeno, automatický režim zimní a letní, jednosměrný provoz, rychlost otvírání, rozsah otvírání atd. - umístěný na pohonu
- Mechanický klíčový přepínač režimů – umístěný na pohonu (režimy smí přepínat pouze správce)
- Vlastní dobíjecí záložní zdroj s 250 otevíracích cyklů po výpadku napětí

PLNÁ AL VÝPLŇ

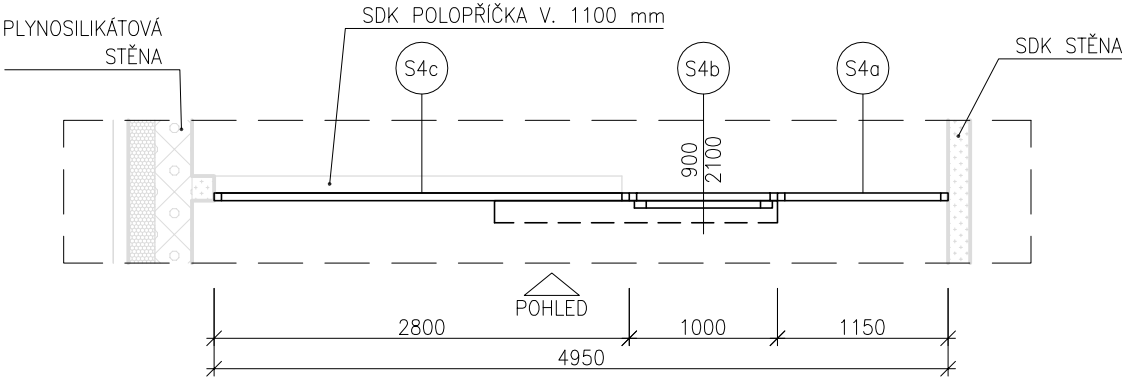

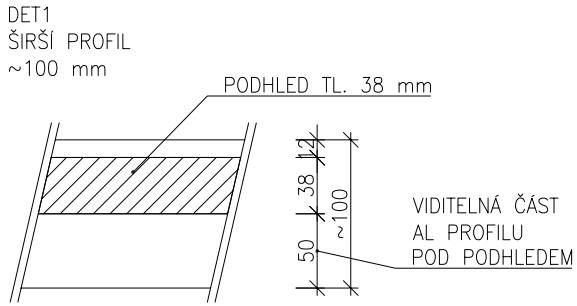

Ve výšce podhledu širší profil ~100 mm, viditelná část rámu pod podhledem 50 mm (stejná viditelná šířka profilu jako u zdiva a podlahy)

SPECIFIKACE VNITŘNÍCH PROSKLENÝCH STĚN	NOVOSTAVBA PAVILONU "A" SO 01	ZAK. ČÍSLO 15033	STRANA 6/11

OZN.	Schéma	Popis	Materiál	Funkce	ROZMĚRY Šířka (mm)	ROZMĚRY Výška (mm)	Kování dveří	Požární odolnost	L/P	Počet (ks)	Podlaží
SESTAVA S5			Hliník	Vnitřní	3500	3610		/		1	2. NP

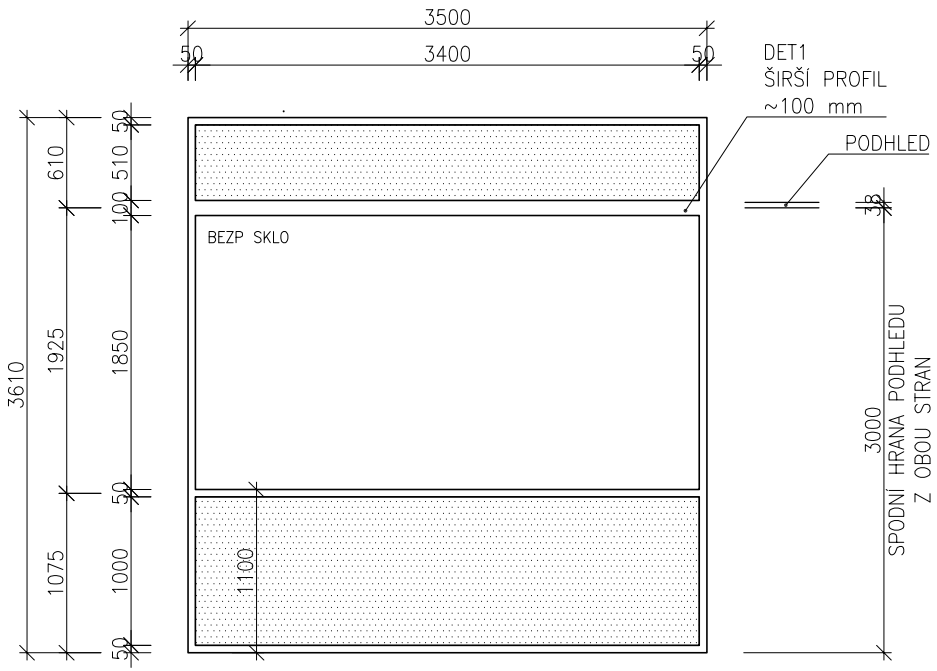

Popis: fixní stěna bez požární odolnosti
Materiál: hliníkové profily bez přerušeného tepelného mostu, ze slitiny AlMgSi 0,5
Výplň: bezpečnostní sklo, plná AL výplň
Barva: profily: RAL 7047

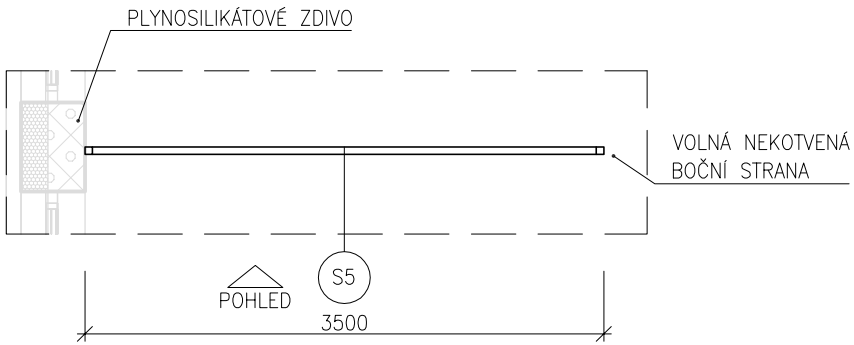

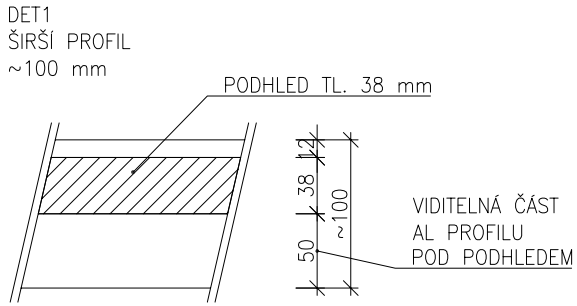

Ve výšce podhledu širší profil ~100 mm, viditelná část rámu pod podhledem 50 mm (stejná viditelná šířka profilu jako u zdiva a podlahy)

SPECIFIKACE VNITŘNÍCH PROSKLENÝCH STĚN	NOVOSTAVBA PAVILONU "A" SO 01	ZAK. ČÍSLO 15033	STRANA 7/11

OZN.	Schéma	Popis	Materiál	Funkce	ROZMĚRY Šířka (mm)	ROZMĚRY Výška (mm)	Kování dveří	Požární odolnost	L/P	Počet (ks)	Podlaží
SESTAVA S6			Hliník	Vnitřní	2000	3610		/		1	1. NP

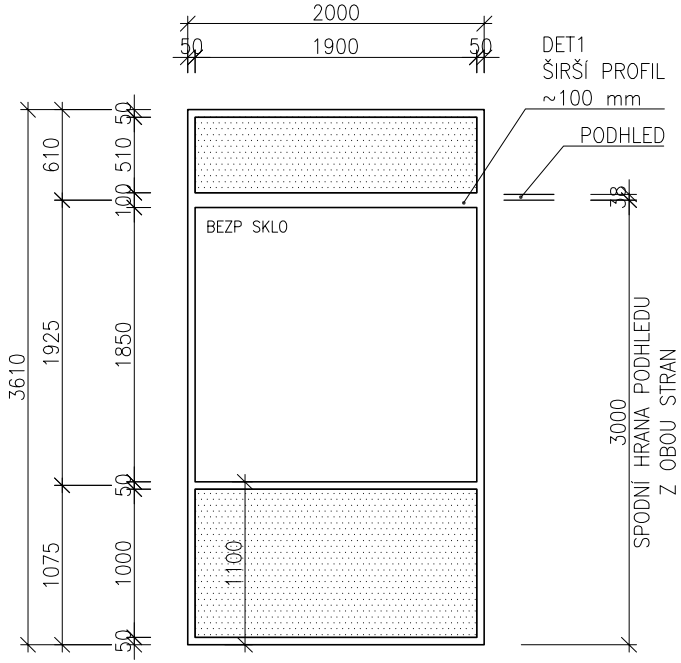

Popis: fixní stěna bez požární odolnosti
Materiál: hliníkové profily bez přerušeného tepelného mostu, ze slitiny AlMgSi 0,5
Výplň: bezpečnostní sklo, plná AL výplň
Barva: profily: RAL 7047

PLNÁ AL VÝPLŇ

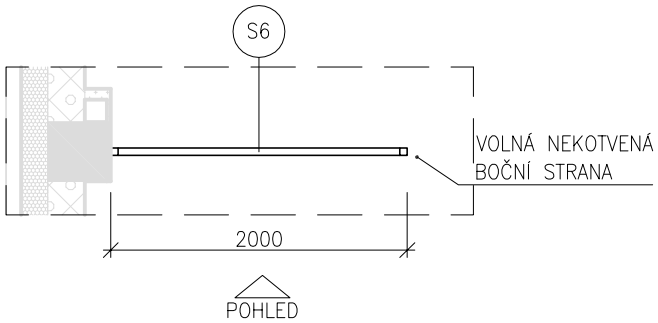

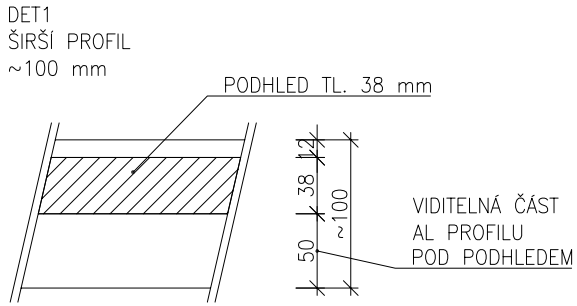

Ve výšce podhledu širší profil ~100 mm, viditelná část rámu pod podhledem 50 mm (stejná viditelná šířka profilu jako u zdiva a podlahy)

SPECIFIKACE VNITŘNÍCH PROSKLENÝCH STĚN	NOVOSTAVBA PAVILONU "A" SO 01	ZAK. ČÍSLO 15033	STRANA 8/11

OZN.	Schéma	Popis	Materiál	Funkce	ROZMĚRY Šířka (mm)	ROZMĚRY Výška (mm)	Kování dveří	Požární odolnost	L/P	Počet (ks)	Podlaží
SESTAVA S7			Hliník	Vnitřní	3100	3610		/		1	2. NP

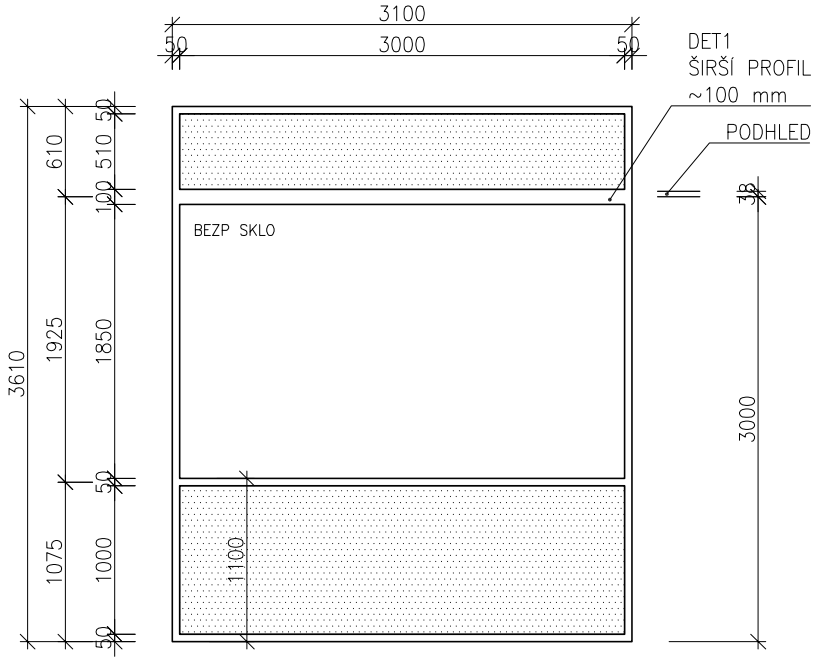

Popis: fixní stěna bez požární odolnosti
Materiál: hliníkové profily bez přerušeného tepelného mostu, ze slitiny AlMgSi 0,5
Výplň: bezpečnostní sklo, plná AL výplň
Barva: profily: RAL 7047

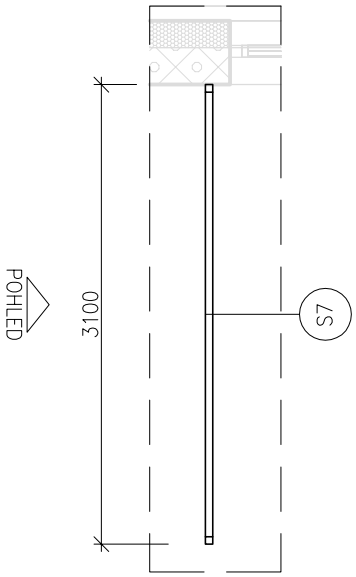

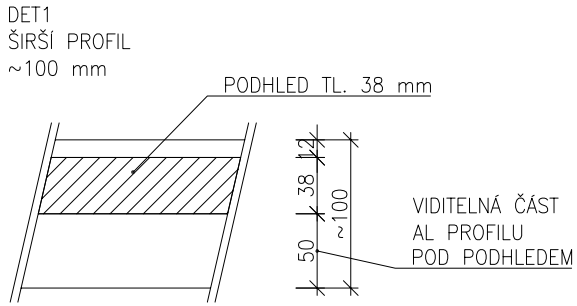

Ve výšce podhledu širší profil ~100 mm, viditelná část rámu pod podhledem 50 mm (stejná viditelná šířka profilu jako u zdiva a podlahy)

SPECIFIKACE VNITŘNÍCH PROSKLENÝCH STĚN	NOVOSTAVBA PAVILONU "A" SO 01	ZAK. ČÍSLO 15033	STRANA 9/11

OZN.	Schéma	Popis	Materiál	Funkce	ROZMĚRY Šířka (mm)	ROZMĚRY Výška (mm)	Kování dveří	Požární odolnost	L/P	Počet (ks)	Podlaží
SESTAVA S8			Hliník	Vnitřní	1200 + 1200	3610		/		1	1. NP

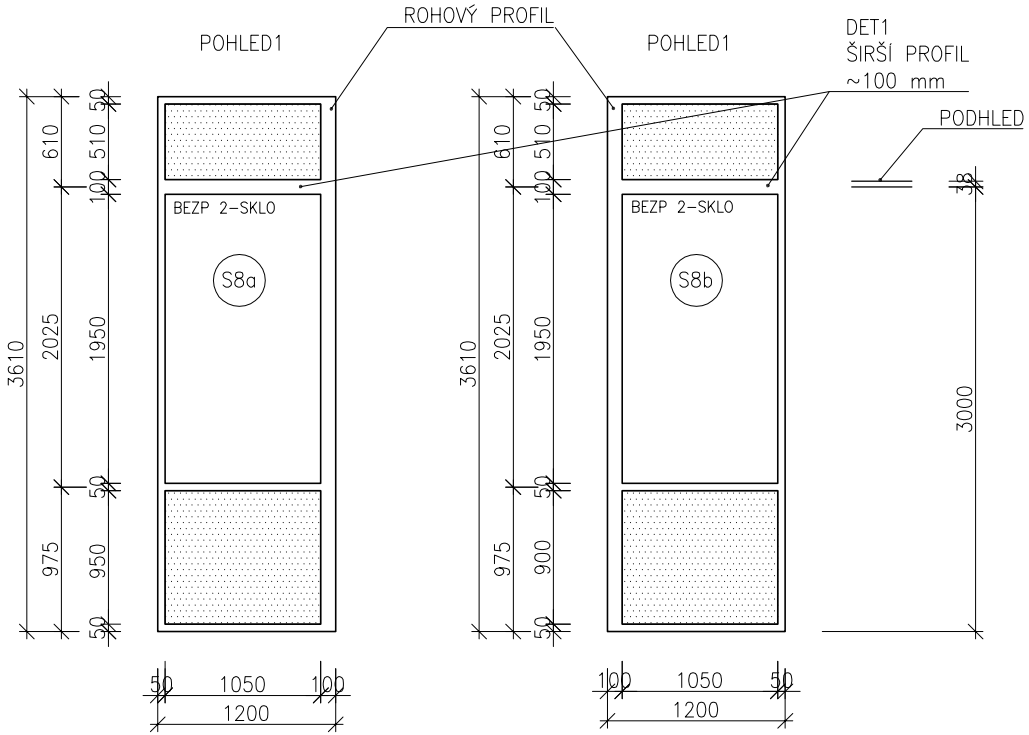

Popis: fixní stěna bez požární odolnosti
Materiál: hliníkové profily bez přerušeného tepelného mostu, ze slitiny AlMgSi 0,5
Výplň: bezpečnostní 2-sklo, plná akustická AL výplň
Barva: profily: RAL 7047

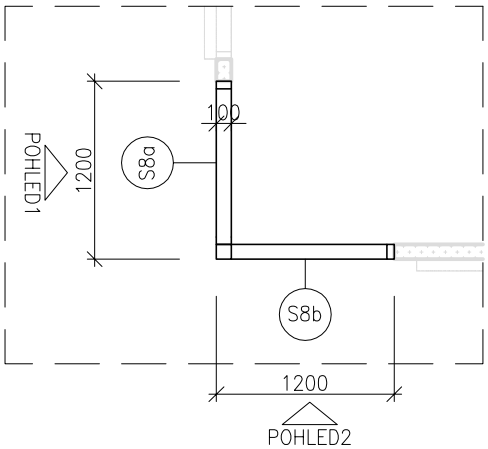

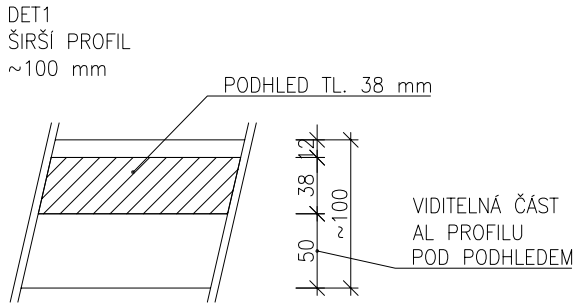

Ve výšce podhledu širší profil ~100 mm, viditelná část rámu pod podhledem 50 mm (stejná viditelná šířka profilu jako u zdiva a podlahy)

SPECIFIKACE VNITŘNÍCH PROSKLENÝCH STĚN	NOVOSTAVBA PAVILONU "A" SO 01	ZAK. ČÍSLO 15033	STRANA 10/11

OZN.	Schéma	Popis	Materiál	Funkce	ROZMĚRY Šířka (mm)	ROZMĚRY Výška (mm)	Kování dveří	Požární odolnost	L/P	Počet (ks)	Podlaží
SESTAVA S9			Hliník	Vnitřní	2500	3610		EI 30DP3-S-C		1	1. NP

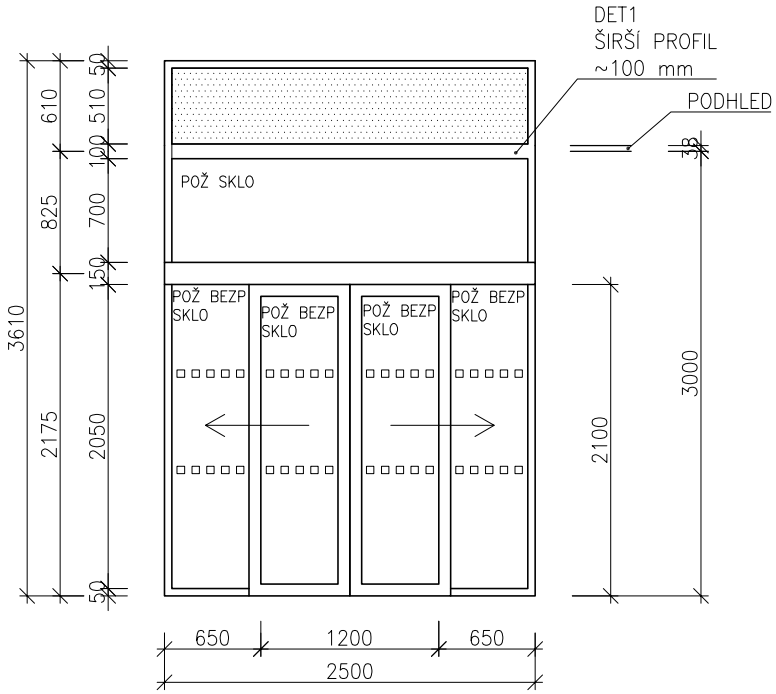

Popis: Automatické posuvné, jednokřídlé dveře, interiérové provedení, s požární odolnosti, bez prahu, kouřotěsné, v sestavě s fixní stěnou
Materiál: hliníkové profily bez přerušeného tepelného mostu, ze slitiny AlMgSi 0,5
Výplň: bezpečnostní protipožární sklo, protipožární sklo, plná protipožární AL výplň
Barva: profily dveří a pohonu: RAL 7047, barva plné výplně: RAL 7047

Technická vybavenost dveří a specifikace provozu
- automatický elektrický pohon výšky max. 140 mm, hloubky max. 170 mm
- Nouzové tlačítko otevření dveří elektronické (na stěně hříbkovým spínačem, který se nezaaretuje)
- Digitální ovládací panel pro volbu provozních režimů – otevřeno, zamčeno, automatický režim zimní a letní, jednosměrný provoz, rychlost otvírání, rozsah otvírání atd. - umístěný na pohonu
- Mechanický klíčový přepínač režimů – umístěný na pohonu (režimy smí přepínat pouze správce)
- Vlastní dobíjecí záložní zdroj s 250 otevíracích cyklů po výpadku napětí

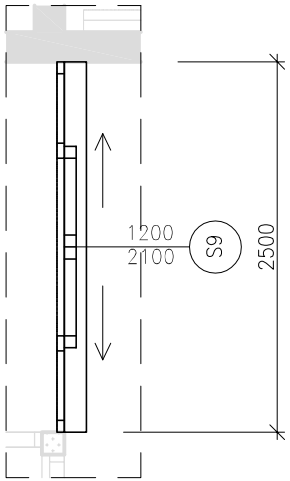

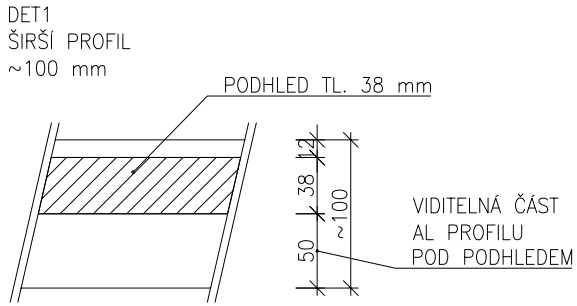

Ve výšce podhledu širší profil ~100 mm, viditelná část rámu pod podhledem 50 mm (stejná viditelná šířka profilu jako u zdiva a podlahy)

SPECIFIKACE VNITŘNÍCH PROSKLENÝCH STĚN	NOVOSTAVBA PAVILONU "A" SO 01	ZAK. ČÍSLO 15033	STRANA 11/11